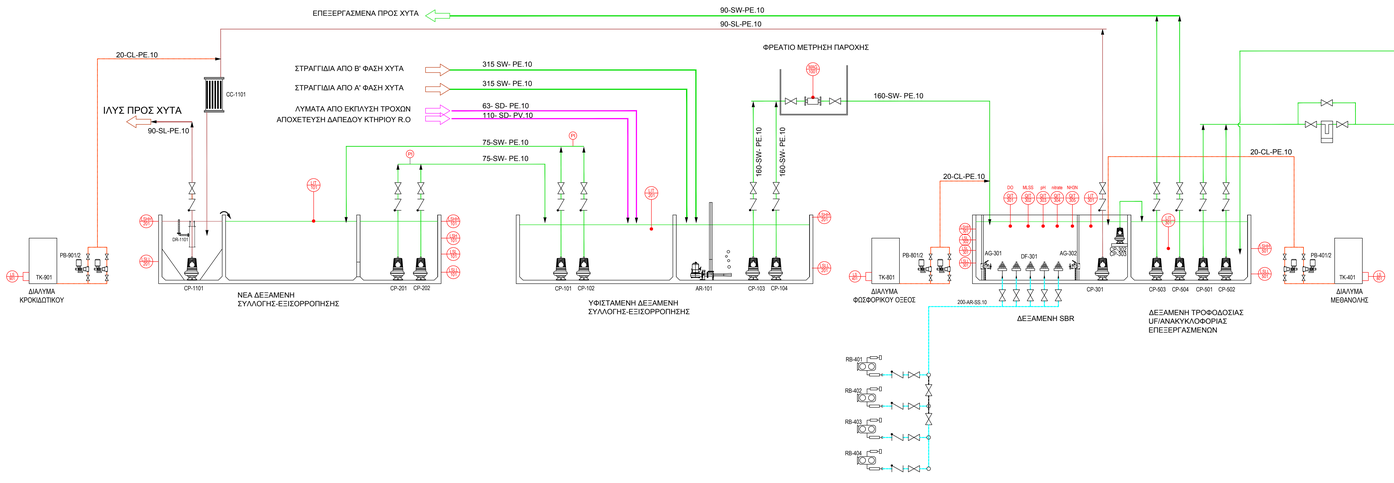

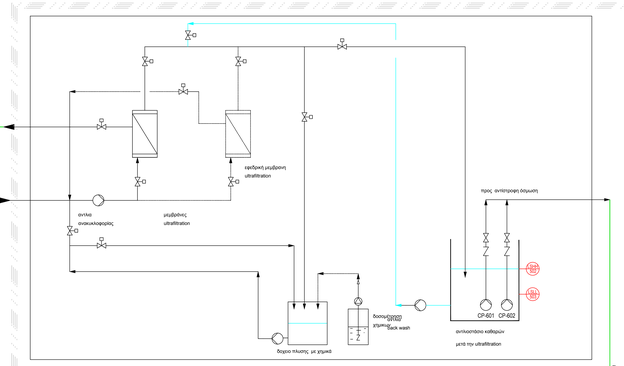

ΕΝΔΕΙΚΤΙΚΗ ΔΙΑΤΑΞΗ ΣΥΣΤΗΜΑΤΟΣ ULTRAFILTRATION

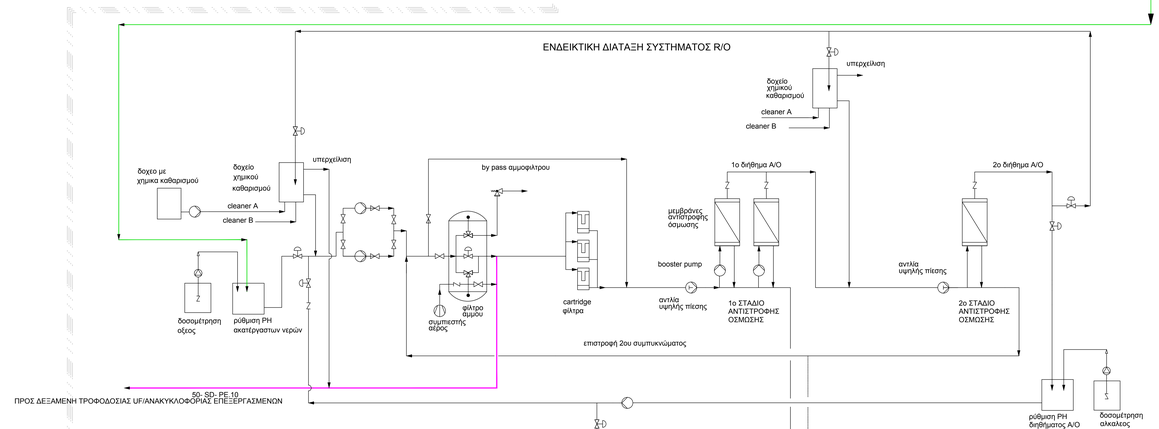

Digitally signed by: MARIANNA DRIVELEGKA
Reason: AKRIBES ANTIGRAFO
Location: KENTRIKA GRAFEIA P.S. FO.D.S.A. KENTRIKIS MAKEDONIAS
Date and time: 10/20/2020 1:24:10 PM

ΥΠΟΜΝΗΜΑ ΔΙΚΤΥΩΝ

- SW = Δίκτυο Στραγγισμάτων
- SL = Δίκτυο Ιλύος
- AR = Δίκτυο Αέρα
- CL = Δίκτυο δίψματων Χημικών
- SD = Δίκτυο ακαθάρτων
- GS = Γαλβανισμένος Χάλυβας
- SS = Ανοξείδωτος Χάλυβας
- PV = PVC
- PE = Πολυαιθυλένιο

ΣΗΜΑΝΣΗ ΣΩΛΗΝΩΣΕΩΝ

200 - SD- PV .10

ΟΝ ΔΙΑΜΕΤΡΟΣ — ΕΙΔΟΣ ΔΙΚΤΥΟΥ — ΚΛΑΣΗ ΠΙΕΣΕΩΣ — ΥΛΙΚΟ ΑΓΩΓΟΥ

ΚΛΑΣΕΙΣ ΠΙΕΣΕΟΣ-ΠΑΧΗ ΤΟΙΧΩΜΑΤΩΝ

ΜΕΤΑΛ. ΣΩΛΗΝΩΣΕΙΣ	ΠΛΑΣΤΙΚΕΣ ΣΩΛΗΝΩΣΕΙΣ
10 = SCHEDULE 10	6 = 6 atm
40 = SCHEDULE 40	10 = 10 atm
SP = ΕΛΙΚΟΕΙΔΗΣ	16 = 16 atm
	41 = Σειρά 41

ΥΠΟΜΝΗΜΑ ΟΡΓΑΝΩΝ ΔΙΑΚΟΠΗΣ-ΡΥΘΜΙΣΗΣ ΡΟΗΣ

- Δικλείδα διακοπής
- Δικλείδα αντεπιστροφής
- Ηλεκτροκίνητη δικλείδα (με κινητήρα)
- Ηλεκτροδικλείδα
- Πνευματική δικλείδα
- Στένωση Parshall
- Δικλείδα με πλωτήρα
- Στατικός αναμίκτης (μανιδρικος)
- Χειροκίνητο θυρόφραγμα
- Ηλεκτροκίνητο θυρόφραγμα
- Υπερχείλιστής
- Χειροκίνητα ρυθμιζόμενος υπερχειλιστής
- Ηλεκτροκίνητα ρυθμιζόμενος υπερχειλιστής

1. ΔΕΞΑΜΕΝΗ ΣΥΛΛΟΓΗΣ ΣΤΡΑΓΓΙΣΜΑΤΩΝ - ΥΦΙΣΤΑΜΕΝΗ		
MOTOR	CP101	Αντλία αποστράγγισης υφιστάμενης δεξαμενής συλλογής (κίρκα)
MOTOR	CP102	Αντλία αποστράγγισης υφιστάμενης δεξαμενής συλλογής (εφεδρική)
MOTOR	CP103	Αντλία τροφοδοσίας δεξαμενής SBR (κίρκα) με μετατροπέα συχνότητας
MOTOR	CP104	Αντλία τροφοδοσίας δεξαμενής SBR (εφεδρική) με μετατροπέα συχνότητας
MOTOR	AR101	Υποβρύχιος εγχυτήρας υφιστάμενης δεξαμενής βροχοστραγγιδίων
INSTR	LT101	Μετρητής στάθμης υπερχείλων
INSTR	LSHH101	Πλωτροδιακόπτης πολύ υψηλής στάθμης
INSTR	LSLL101	Πλωτροδιακόπτης πολύ χαμηλής στάθμης
INSTR	LSH101	Πλωτροδιακόπτης υψηλής στάθμης
INSTR	LSL101	Πλωτροδιακόπτης χαμηλής στάθμης
2. ΔΕΞΑΜΕΝΗ ΣΥΛΛΟΓΗΣ ΣΤΡΑΓΓΙΣΜΑΤΩΝ - ΝΕΑ		
MOTOR	CP201	Αντλία αποστράγγισης νέας δεξαμενής συλλογής (κίρκα)
MOTOR	CP202	Αντλία αποστράγγισης νέας δεξαμενής συλλογής (εφεδρική)
INSTR	LT201	Μετρητής στάθμης υπερχείλων
INSTR	LSHH201	Πλωτροδιακόπτης πολύ υψηλής στάθμης
INSTR	LSLL201	Πλωτροδιακόπτης πολύ χαμηλής στάθμης
3. ΔΕΞΑΜΕΝΗ ΒΙΟΛΟΓΙΚΟΥ ΕΠΕΞΕΡΓΑΣΙΑΣ- SBR		
MOTOR	CP301	Αντλία περίσσειας ιλύος
MOTOR	AG301	Αναδευτήρας δεξαμενής SBR
MOTOR	AG302	Αναδευτήρας δεξαμενής SBR
MOTOR	CP302	Αντλία εκκένωσης SBR (κίρκα)
MOTOR	CP303	Αντλία εκκένωσης SBR (εφεδρική)
INSTR	LSHH301	Πλωτροδιακόπτης πολύ υψηλής στάθμης
INSTR	LSLL301	Πλωτροδιακόπτης πολύ χαμηλής στάθμης
INSTR	LSL301	Πλωτροδιακόπτης χαμηλής στάθμης
INSTR	LSL302	Πλωτροδιακόπτης χαμηλής στάθμης
INSTR	LIT301	Μετρητής στάθμης υπερχείλων
INSTR	QIT301	Μετρητής DO
INSTR	QIT302	Μετρητής MLSS
INSTR	QIT303	Μετρητής Ph
INSTR	QIT304	Μετρητής νιτρικών
INSTR	QIT305	Μετρητής αμμωνιακού αζώτου
-	AI301	Δοχείο κοπής φυσαλίδας (196 τεμ.)
4. ΧΩΡΟΣ ΣΤΕΓΑΣΗΣ ΦΥΣΗΤΗΡΙΩΝ ΚΑΙ ΔΟΧΕΙΟΥ ΜΕΘΑΝΟΛΗΣ		
MOTOR	RB401	Φυσητήρας δεξαμενής SBR (κίρκα)
MOTOR	RB402	Φυσητήρας δεξαμενής SBR (κίρκα)
MOTOR	RB403	Φυσητήρας δεξαμενής SBR (εφεδρικός)
MOTOR	RB404	Φυσητήρας δεξαμενής SBR (κίρκα)
MOTOR	PP401	Δοσομετρική αντλία μεθανόλης
MOTOR	PP402	Δοσομετρική αντλία μεθανόλης
INSTR	LS401	Διακόπτης στάθμης δοχείου μεθανόλης
-	TK401	Δοχείο αποθήκευσης μεθανόλης
5. ΔΕΞΑΜΕΝΗ ΤΡΟΦΟΔΟΣΙΑΣ UF/ ΕΠΑΝΑΤΡΟΥΤΗΣ - ΔΕΞΑΜΕΝΗ ΚΑΘΑΡΩΝ ΝΕΡΩΝ ΑΠΟ U.F./ΤΡΟΦΟΔΟΣΙΑΣ R/O		
MOTOR	CP501	Αντλία τροφοδοσίας συστήματος μεμβρανών UF (κίρκα)
MOTOR	CP502	Αντλία τροφοδοσίας συστήματος μεμβρανών UF (εφεδρική)
MOTOR	CP503	Αντλία ανακυκλοφορίας στραγγισμάτων
MOTOR	CP504	Αντλία ανακυκλοφορίας στραγγισμάτων (εφεδρική)
INSTR	LIT501	Μετρητής στάθμης υπερχείλων
INSTR	LSHH501	Πλωτροδιακόπτης πολύ υψηλής στάθμης
INSTR	LSLL501	Πλωτροδιακόπτης πολύ χαμηλής στάθμης
INSTR	LSHH502	Πλωτροδιακόπτης πολύ υψηλής στάθμης
INSTR	LSLL502	Πλωτροδιακόπτης πολύ χαμηλής στάθμης
6. ΟΙΚΙΣΚΟΣ ΣΥΣΤΗΜΑΤΟΣ MEMBRANON UF ΚΑΙ R/O 2 ΣΤΑΔΙΩΝ (ΕΝΔΕΙΚΤΙΚΟΣ ΕΞΟΠΛΙΣΜΟΣ ΔΙΑΤΑΞΕΩΝ UF ΚΑΙ RO)		
MOTOR	-	Αντλίες ανακυκλοφορίας συστήματος UF (κίρκα)
MOTOR	-	Αντλίες ανακυκλοφορίας συστήματος UF (εφεδρική)
MOTOR	-	Αντλίες αντίστροφης πλύσης με νερο των μεμβρανών UF (κίρκα)
MOTOR	-	Αντλίες αντίστροφης πλύσης με νερο των μεμβρανών UF (εφεδρική)
MOTOR	-	Αντλίες χημικής πλύσης μεμβρανών UF (κίρκα)
MOTOR	-	Αντλίες χημικής πλύσης μεμβρανών UF (εφεδρική)
MOTOR	CP601	Αντλίες τροφοδοσίας προς το αμφιδιήθρο του συστήματος R/O (κίρκα)
MOTOR	CP602	Αντλίες τροφοδοσίας προς το αμφιδιήθρο του συστήματος R/O (εφεδρική)
MOTOR	-	Αντλια υψηλής πίεσης προ μεμβρανων 1ου σταδιου
MOTOR	-	Αντλία inline booster προ μεμβρανων 1ου σταδιου
MOTOR	-	Αντλια υψηλής πίεσης προ μεμβρανων 2ου σταδιου
MOTOR	-	Φυσητήρας καθαρισμού του αμφιδιήθρου
MOTOR	-	Αντλιες τελικου συμπυκνωματος RO προς ΧΥΤΑ
MOTOR	-	Αντλιες τελικου συμπυκνωματος RO προς ΧΥΤΑ
MOTOR	-	Δοσομετρικές αντλίες χημικών για την RO
8. ΟΙΚΙΣΚΟΣ ΕΥΠΗΡΕΤΗΣΗΣ ΕΕΣ		
MOTOR	PP801	Δοσομετρική αντλία φωσφορικού οξέος (κίρκα)
MOTOR	PP802	Δοσομετρική αντλία φωσφορικού οξέος (εφεδρική)
INSTR	LS801	Διακόπτης στάθμης δοχείου φωσφορικού οξέος
-	TK801	Δοχείο αποθήκευσης φωσφορικού οξέος
9. ΧΩΡΟΣ ΣΤΕΓΑΣΗΣ ΔΟΧΕΙΟΥ ΚΡΟΚΙΔΩΤΙΚΟΥ ΙΛΥΟΣ		
MOTOR	PP901	Δοσομετρική αντλία κροκιδωτικού ιλύος (κίρκα)
MOTOR	PP902	Δοσομετρική αντλία κροκιδωτικού ιλύος (εφεδρική)
INSTR	LS901	Διακόπτης στάθμης δοχείου κροκιδωτικού
-	TK901	Δοχείο αποθήκευσης κροκιδωτικού ιλύος
10. ΦΡΕΑΤΙΟ ΜΕΤΡΗΤΗ ΠΑΡΟΧΗΣ		
INSTR	MAG1001	Ηλεκτρομαγνητικός μετρητής παροχής
11. ΠΑΧΥΝΤΗΣ ΙΛΥΟΣ		
MOTOR	CP1101	Αντλία ανακυκλοφορίας ιλύος
INSTR	LSHH1101	Πλωτροδιακόπτης πολύ υψηλής στάθμης
INSTR	LSLL1101	Πλωτροδιακόπτης πολύ χαμηλής στάθμης
-	DR 1101	Τύμπανο αφυδάτης
-	OW1101	Υπερχειλιστής λεπτής στάθης
-	CC1101	Κροκιδωτής

ΦΟΡΕΑΣ :

Ε Λ Λ Η Ν Ι Κ Η Δ Η Μ Ο Κ Ρ Α Τ Ι Α
ΠΕΡΙΦΕΡΕΙΑΚΟΣ ΣΥΝΔΕΣΜΟΣ ΦΟΡΕΩΝ ΔΙΑΧΕΙΡΙΣΗΣ ΣΤΕΡΕΩΝ ΑΠΟΒΛΗΤΩΝ (Φο.Δ.Σ.Α.) ΚΕΝΤΡΙΚΗΣ ΜΑΚΕΔΟΝΙΑΣ

ΕΡΓΟ :

ΑΝΑΒΑΘΜΙΣΗ ΚΑΙ ΠΕΡΙΒΑΛΛΟΝΤΙΚΗ ΑΠΟΚΑΤΑΣΤΑΣΗ ΥΦΙΣΤΑΜΕΝΩΝ Χ.Υ.Τ.Α. ΚΕΝΤΡΙΚΗΣ ΜΑΚΕΔΟΝΙΑΣ

ΘΕΣΗ :

ΧΩΡΟΣ ΥΓΕΙΟΝΟΜΙΚΗΣ ΤΑΦΗΣ ΑΠΟΡΡΙΜΜΑΤΩΝ (Χ.Υ.Τ.Α.) ΝΟΜΟΥ ΚΙΛΚΙΣ

Ο Ρ Ι Σ Τ Ι Κ Η Μ Ε Λ Ε Τ Η

ΤΙΤΛΟΣ ΣΧΕΔΙΟΥ :

ΔΙΑΓΡΑΜΜΑ P&I

ΑΡ. ΣΧΕΔΙΟΥ: 7.12

ΚΛΙΜΑΚΑ: - - -

ΗΜΕΡΟΜΗΝΙΑ: ΦΕΒΡΟΥΑΡΙΟΣ 2018

ΜΕΛΕΤΗΤΕΣ :

ΣΥΜΠΡΑΞΗ ΜΕΛΕΤΗΤΩΝ:
1. ΕΠΙΤΑ Α.Ε.
2. ENVIROPLAN A.E.

ΣΥΝΤΑΚΤΗΚΕ	ΕΛΕΓΚΤΗΚΕ	ΕΓΚΡΙΘΗΚΕ
ΜΑΡΙΑ ΔΡΙΒΕΛΕΓΚΑ ΜΗΧΑΝΟΛΟΓΟΣ ΠΕΡΙΒΑΛΛΟΝΤΟΛΟΓΟΣ Δ.Μ.Π. Α.Π. 14 ΤΕΕ ΚΕΝΤΡΙΚΗΣ Τηλ. 23 8 10 Δ.Ο.Υ. ΒΑΛΜΑΔΟΥ ΑΦΜ: 047086001		

ΤΗ ΥΠΟΒΟΛΗ ΑΥΓΟΥΣΤΟΣ 2016
ΔΗ ΥΠΟΒΟΛΗ ΦΕΒΡΟΥΑΡΙΟΣ 2018